ETK

Teilesuche | Teileverwendung | Zusatzinfo | Extras | Ansicht | Bildtafel | Zurück | Administration | Hilfe | Drucken

Anzeige Bildtafel gefiltert

MINI R56 COUPÉ Cooper ECE L N: **65_1732 NACHRÜSTSATZ IPOD-ANSCHLUSS**

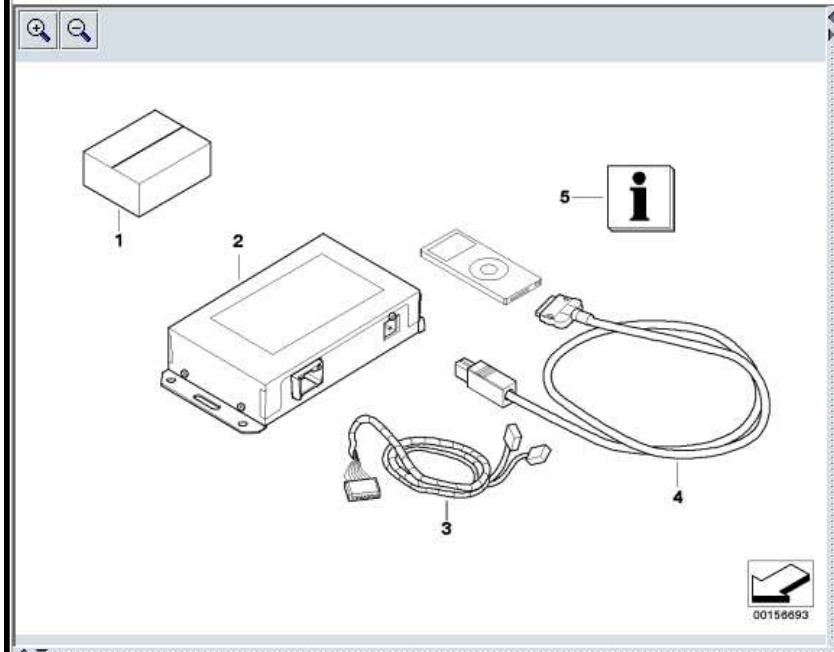

Filtern

Ja	Nein	??	Code	Benennung
○	○	◉	S493A	ABLAGENPAKET
○	○	◉	S601A	TV-FUNKTION
○	○	◉	S609A	NAVIGATIONSSYSTEM PROFESSIONAL
○	○	◉	S644A	VORBEREITUNG HANDY M. BLUETOOTH
○	○	◉	S672A	CD-WECHSLER 6-FACH
○	○	◉	S694A	VORBEREITUNG BMW 6 CD WECHSLER
○	○	◉	S6FCA	RADIO MINI BOOST CD

			Teilenummer	Menge	N
			65 41 0 422 533	1.00	

In Teileliste usb | ✓ Übernehmen | « HG | HG » | « BT | BT »

		Nr	Teilebenennung	Zusatz	Me	Von	Bis	Kat	Ge	Le	Teilenummer	AE	R	ZI
			BEI FAHRZEUGEN MIT CD-WECHSLER (SA672)											
			MUSS DIESER VOR DER NACHRÜSTUNG DER IP...											
			SCHNITTSTELLE AUSGEBAUT WERDEN.											
	+	01	NACHRÜSTSATZ IPOD-ANSCHLUSS											
i		02	INTERFACE		1						65 41 0 411 033			
i		03	KABELADAPTER		1						61 12 0 412 795			
i		04	KABELADAPTER	IF ZU IPOD	1						61 12 0 415 047			